А–А ( 1 : 6 )

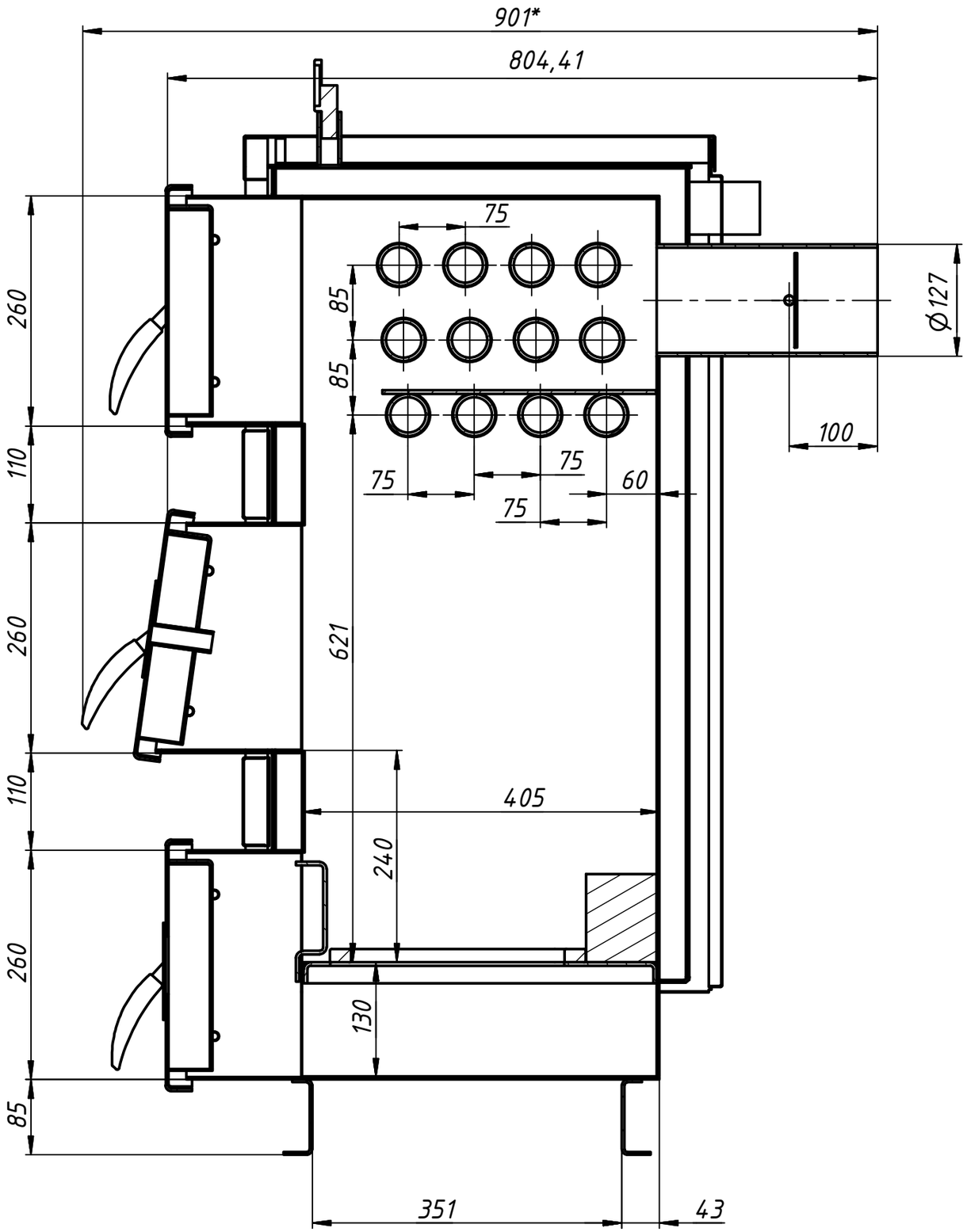
901*
804,41
75
85
85
260
110
260
110
260
85
621
405
240
130
Ø127
100
75
75
75
60
351
43

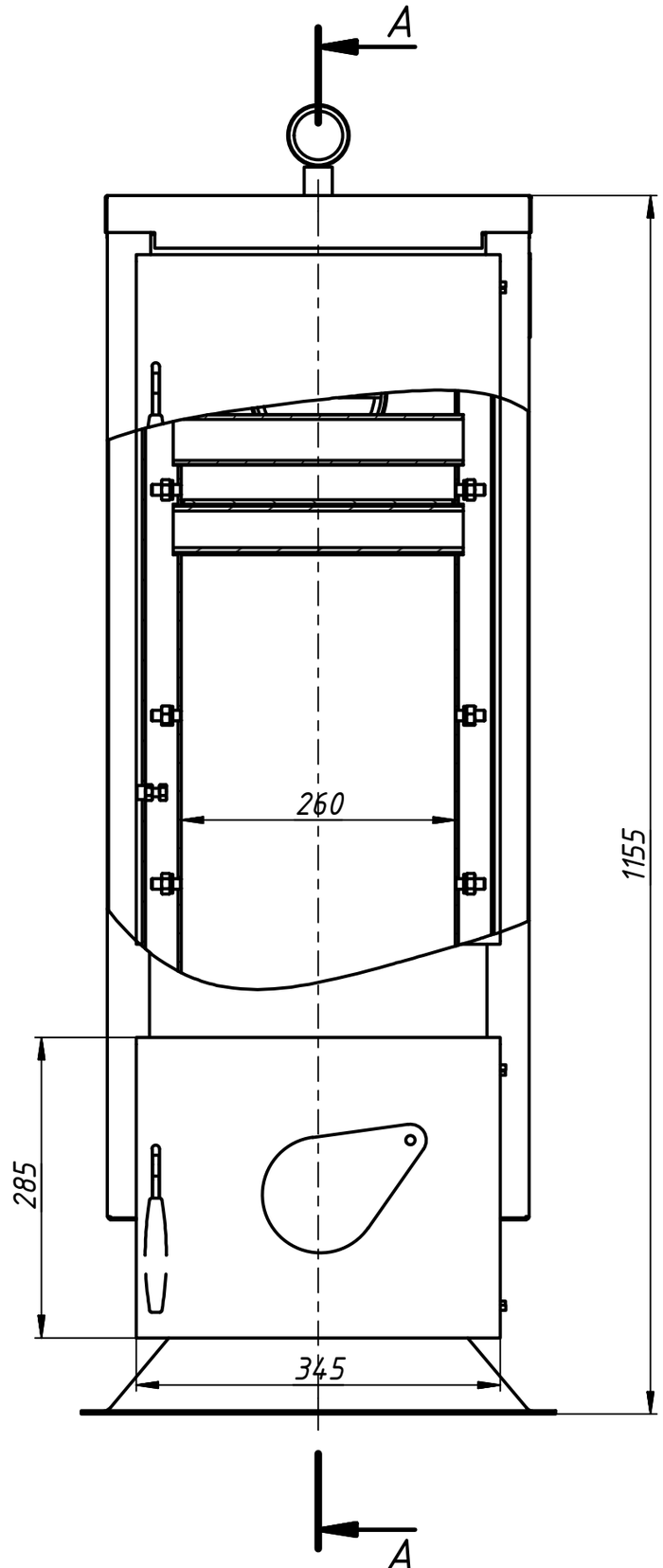
A
260
1155
285
345
A